KLINGER Brazil

VÁLVULAS DE

Garantia de precisão, economia e menos paradas para manutenção

www.rklinger.com.br

PESQUISA E TECNOLOGIA

Mais de um século de soluções avançadas em estanqueidade

Desde sua fundação em 1886, a KLINGER tem mantido a tradição de fabricar produtos que alcancem padrões de desempenho superiores aos exigidos pelas normas técnicas mundiais.

A constante pesquisa e desenvolvimento de novas tecnologias em equipamentos e materiais permitem que o grupo seja, há mais de um século, pioneiro no oferecimento de soluções de vedação e controle de fluidos para os mais diversos setores industriais.

A invenção do visor de nível, a válvula globo de pistão, a válvula esfera e as vedações KLINGERSIL®, são a prova de que a empresa está sempre à frente de seu tempo.

A KLINGER entende que a seleção e instalação de sistemas eficientes para o controle de fluidos em ambientes industriais, são atividades que envolvem grande responsabilidade. A consciência em relação à preservação do meio ambiente exige que se priorize a redução de vazamentos em sistemas industriais.

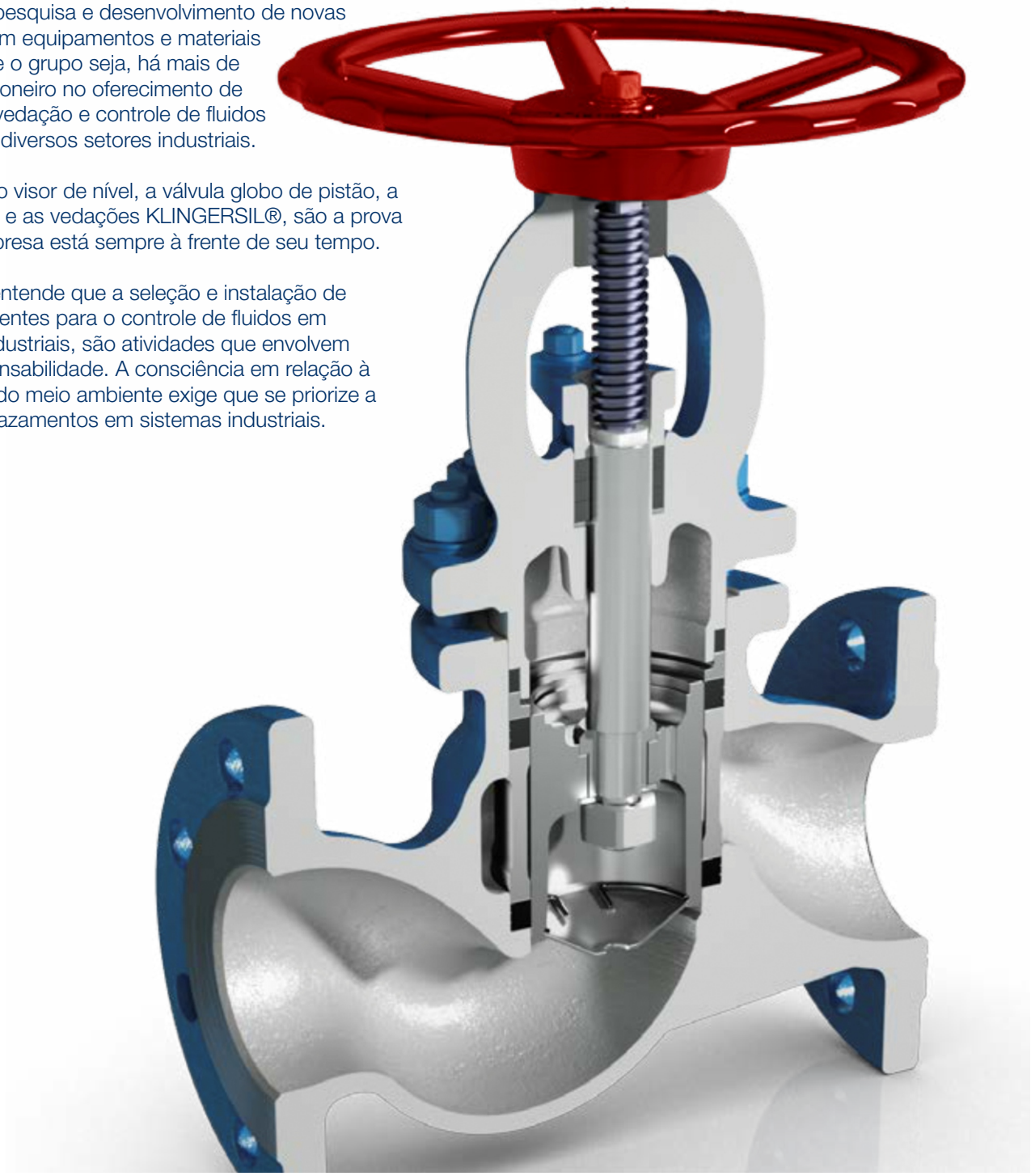

VÁLVULAS DE PISTÃO KVN

Garantia de precisão, economia e menos paradas para manutenção

VANTAGENS

- Baixo custo e praticidade na manutenção;
- Longa durabilidade – mais de quatro anos de uso para primeira manutenção preventiva;
- Vedação estanque e confiável tanto para a linha como para a atmosfera;
- Manutenção pode ser feita com a válvula instalada na linha;
- Excelente característica de controle;
- Não usa assento metálico nem gaxeta;
- Ambientalmente correta.

DESEMPENHO ESPECIAL

As Válvulas Globo de Pistão KNV KLINGER, possuem vedação Classe VI, segundo as normas ANSI/FCI, nível que garante a maior estanqueidade do mercado mundial.
Além disso, essas válvulas foram desenvolvidas para reduzir desperdícios e evitar a emissão de fluidos, vapor e gases na atmosfera, fazendo com que as indústrias economizem tempo e dinheiro, poupando energia e insumos valiosos.

SISTEMA DE VEDAÇÃO

As válvulas Globo de Pistão KLINGER apresentam um exclusivo sistema de pistão/anéis KX-GT que asseguram Classe VI de vedação segundo as Normas ANSI/FCI70-21, referentes a passagem do fluido para a linha.
A vedação a pistão das válvulas KLINGER, tem como base o contato entre o pistão (plug) e a superfície interna dos anéis de vedação, sendo que o contato com o anel inferior (sede) faz o bloqueio do fluxo para a tubulação e o contato com o anel superior faz a vedação para a atmosfera.
Este contato do pistão com o anel superior substitui as gaxetas e a junta de vedação do castelo - itens existentes nas válvulas convencionais. Além disso, O sistema de vedação das válvulas KLINGER não utiliza gaxetas.
As válvulas de pistão KLINGER apresentam desempenho comprovado por décadas de utilização na indústria em aplicações como vapor, óleo térmico e fluidos químicos diversos.

VÁLVULAS
GLOBO DE PISTÃO KVN

KVD / KVN » 04

KVN-LT - CL300 » 05

KVN » 06

KVN-LT - CL150 » 07

KVMD / KVMN » 08

KVSD / KVSN » 09

KVD » 10

KVSD 800 » 11

DATA SHEET
KVD / KVN

KLINGER Brazil

CARACTERÍSTICAS

» Estanqueidade tanto para linha quanto para atmosfera;
» Resistente a variações de temperaturas, inclusive choque térmico;
» Baixo custo de manutenção;
» Permite manutenção na válvula instalada;
» Não utiliza gaxetas;
» Vedação através de anéis resilientes KX-GT;
» Internos especiais para regulagem fina.

CONEXÕES

» Flange ANSI B16.5 - Classe 150 (KVN);
» Flange ANSI B16.5 - Classe 300 (KVD).

DIMENSÕES

» ANSI B16.10.

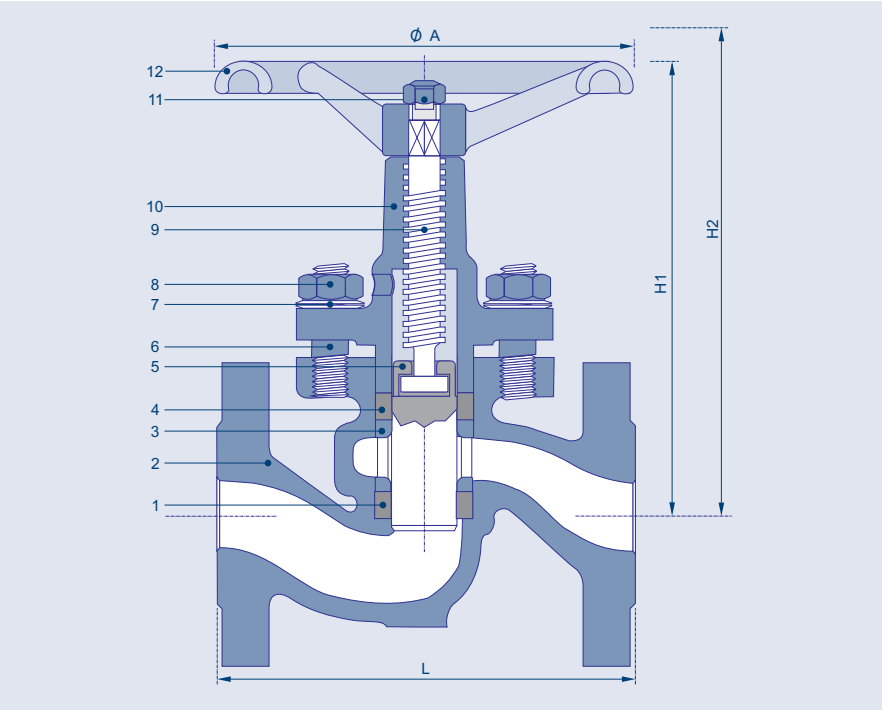

KVN (ANSI 150#)
KVD (ANSI 300#)

DN (pol.)	Dimensões (mm)					Peso (kg)
	L		H1	H2	A	Material VII, XC
	ANSI 150#	ANSI 300#				
1/2"	108	152	110	130	95	3,5
3/4"	117	178	135	160	120	5,0
1"	127	203	150	185	160	7,0
1.1/2"	165	229	200	250	200	13,0
2"	203	267	225	275	200	18,0

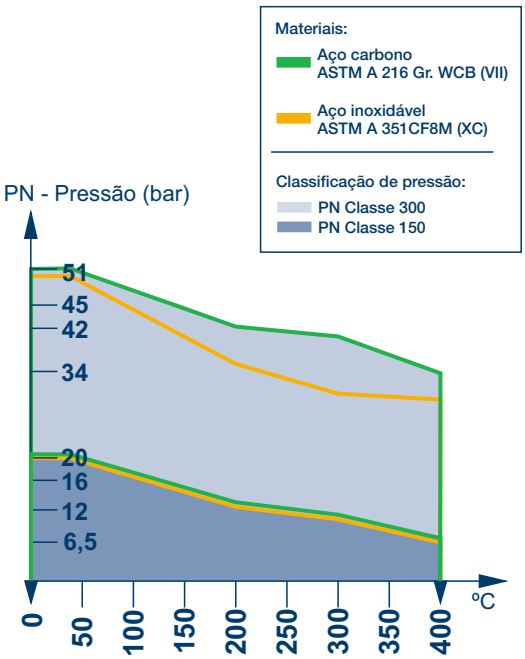

Componentes		Materiais	
		VII	XC
1	Anel inferior	KX-GT*	KX-GT*
2	Corpo	ASTM A 216 Gr. WCB	ASTM A 351 CF8M
3	Lanterna	SAE 1020	ASTM A 351 CF8M
4	Anel superior	KX-GT*	KX-GT*
5	Pistão	ASTM A 351CF8	ASTM A 351 CF8M
6	Prisioneiro	5,6	AISI 316
7	Mola prato	SAE 1070	AISI 316
8	Porca Castelo	5	AISI 316
9	Fuso	AISI 410	ASTM A 182 F316
10	Castelo	ASTM A 216 Gr. WCB	ASTM A 351 CF8M
11	Porca volante	5	AISI 316
12	Volante	GG-25	GG-25

*Disponível também com anel de vedação em PTFE

ISO 9001
BUREAU VERITAS
Certification
Sistema de Gerenciamento da Qualidade certificado conforme a norma ISO 9001:2015

DATA SHEET
KVN-LT

KLINGER Brazil

CARACTERÍSTICAS

» Estanqueidade tanto para linha quanto para atmosfera;
» Resistente a variações de temperaturas, inclusive choque térmico;
» Baixo custo de manutenção;
» Permite manutenção na válvula instalada;
» Não utiliza gaxetas;
» Vedação através de anéis resilientes KX-GT;
» Internos especiais para regulagem fina;

CONEXÕES

» Flange ANSI B16.5 - Classe 150;
» Flange ANSI B16.5 - Classe 300;

DIMENSÕES

» ANSI B16.10.

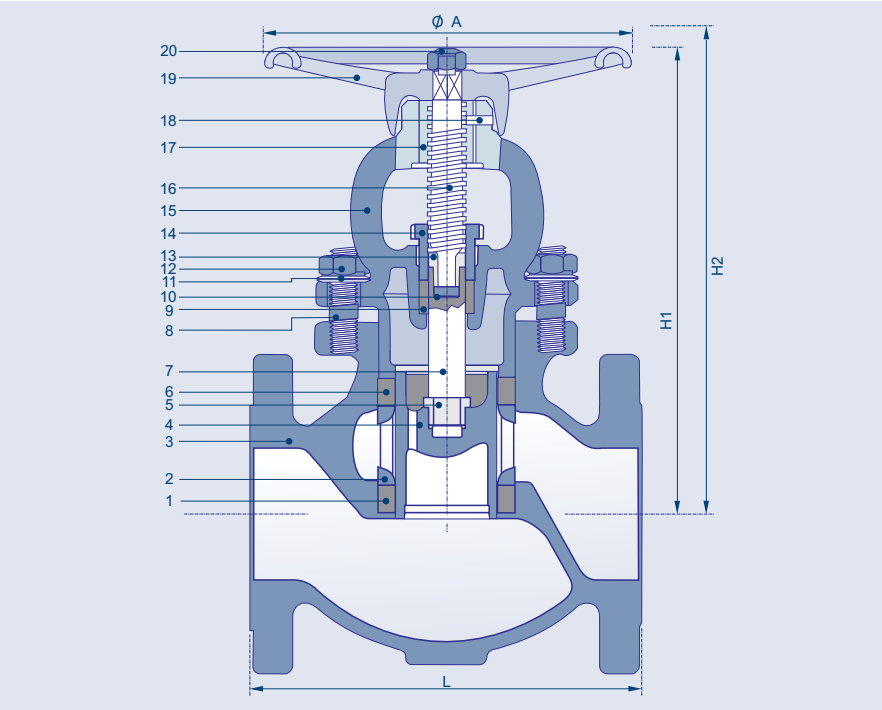

KVN-LT (ANSI 150#)
KVN-LT (ANSI 300#)

DN (pol.)	Dimensões (mm)					Peso (kg)
	L		H1	H2	A	Material VII, XC
	ANSI 150#	ANSI 300#				
2.1/2"	216	292	311	361	280	31
3"	241	318	356	413	280	38
4"	292	356	419	494	360	59
5"	400	400	447	522	700	78
6"	406	445	512	610	400	110
8"	600*	600*	512	610	400	185

*Para diâmetro de 8", disponível somente com face a face 600 mm conforme EN 558-1, Gr. 1.

Componentes		Materiais	
		VII	XC
1	Anel inferior	KX-GT*	KX-GT*
2	Lanterna	ASTM A 126 CL.B	ASTM A 351 CF8M
3	Corpo	ASTM A 216 Gr. WCB	ASTM A 351 CF8M
4	Pistão	ASTM A 351CF8	ASTM A 351 CF8M
5	Porca bipartida	SAE 1020	ASTM A 351 CF8M
6	Anel superior	KX-GT*	KX-GT*
7	Haste lisa	AISI 304	AISI 316
8	Prisioneiro	5,6	AISI 316
9	Anel	KX-GT	KX-GT
10	Disco	Latão	Latão
11	Mola prato	SAE 1070	AISI 316
12	Porca castelo	5	AISI 316
13	Porca bipartida	SAE 1020	ASTM A 351 CF8M
14	Preme gaxeta	SAE 1020	ASTM A 182 F316
15	Castelo	ASTM A 216 Gr. WCB	ASTM A 351 CF8M
16	Fuso	AISI 410	ASTM A 182 F316
17	Bucha roscada	Latão	Latão
18	Pino trava	SAE 1070	AISI 316
19	Volante	GG-25	GG-25
20	Porca volante	5	AISI 316

*Disponível também com anel de vedação em PTFE

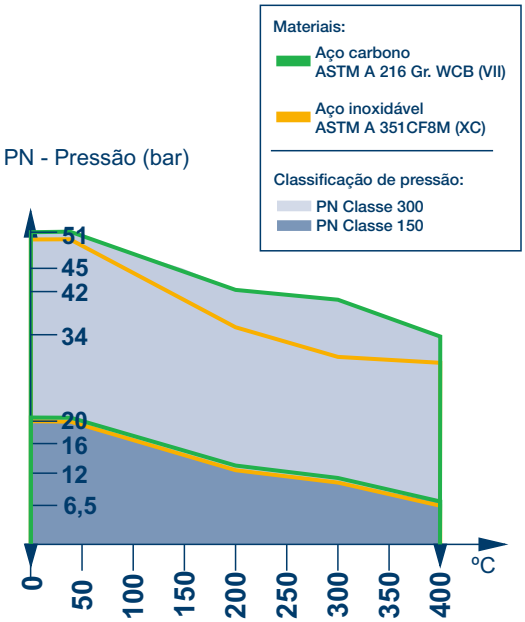

ISO 9001 BUREAU VERITAS Certification

Sistema de Gerenciamento da Qualidade certificado conforme a norma ISO 9001:2015

DATA SHEET
KVN

KLINGER Brazil

CARACTERÍSTICAS

» Estanqueidade tanto para linha quanto para atmosfera;
» Resistente a variações de temperaturas, inclusive choque térmico;
» Baixo custo de manutenção;
» Permite manutenção na válvula instalada;
» Não utiliza gaxetas;
» Vedação através de anéis resilientes KX-GT;
» Internos especiais para regulagem fina;
» Recomendada para uso em óleo térmico.

CONEXÕES

» Flange ANSI B16.5 - Classe 150.

DIMENSÕES

» ANSI B16.10.

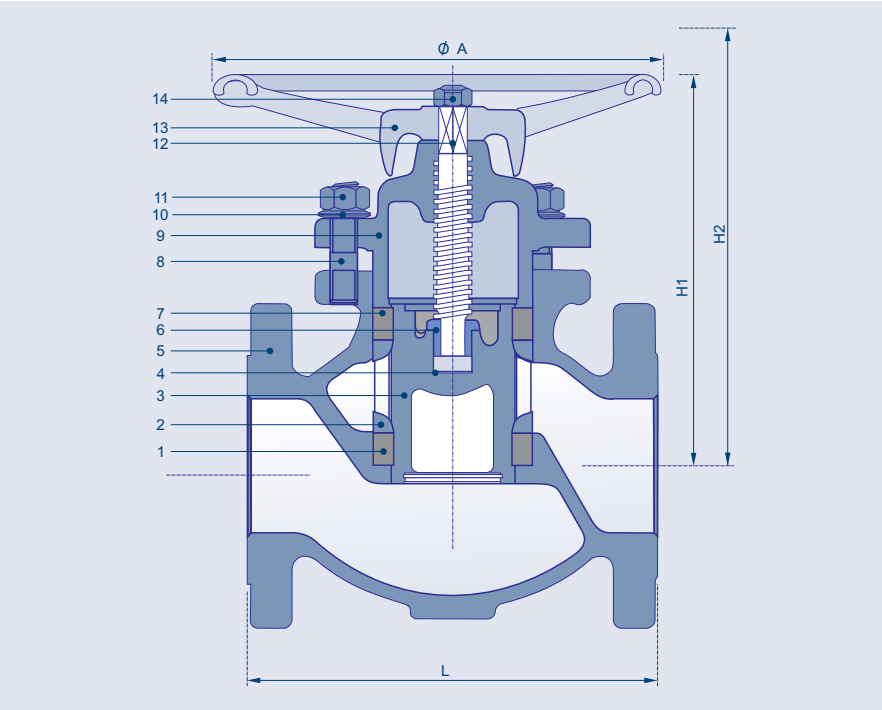

KVN (ANSI 150#)

DN (pol.)	Dimensões (mm)				Peso (kg)
	L ANSI 150#	H1	H2	A	Material VII, XC
2. 1/2"	216	198	248	280	28
3"	241	223	280	280	35
4"	292	265	340	360	55
6"	406	337	435	400	98

Materiais:
Aço carbono ASTM A 216 Gr. WCB (VII)
Aço inoxidável ASTM A 351CF8M (XC)

Pressão máxima de operação - DN 2.1/2" e 3" - 8 bar

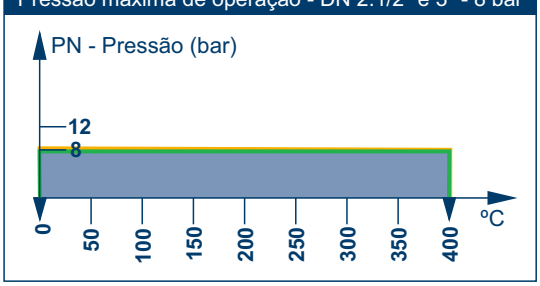

Pressão máxima de operação - DN 4" e 6" - 6 bar

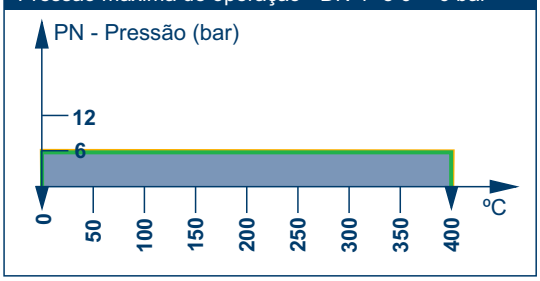

Componentes		Materiais	
		VII	XC
1	Anel inferior	KX-GT*	KX-GT*
2	Lanterna	ASTM A 126 CL.B	ASTM A 351 CF8M
3	Pistão	ASTM A 351 CF8	ASTM A 351 CF8M
4	Disco	Latão	Latão
5	Corpo	ASTM A 216 Gr. WCB	ASTM A 351 CF8M
6	Porca bipartida	5,6	AISI 316
7	Anel superior	KX-GT*	KX-GT*
8	Prisioneiro	5,6	AISI 316
9	Castelo	ASTM A 216 Gr. WCB	ASTM A 351 CF8M
10	Mola prato	SAE 1070	AISI 316
11	Porca	5	AISI 316
12	Fuso	AISI 410	ASTM A 182 F316
13	Volante	GG-25	GG-25
14	Porca volante	5	AISI 316

*Disponível também com anel de vedação em PTFE

ISO 9001 BUREAU VERITAS Certification
Sistema de Gerenciamento da Qualidade certificado conforme a norma ISO 9001:2015

DATA SHEET
KVN-LT

KLINGER Brazil

CARACTERÍSTICAS

» Estanqueidade tanto para linha quanto para atmosfera;
» Resistente a variações de temperaturas, inclusive choque térmico;
» Baixo custo de manutenção;
» Permite manutenção na válvula instalada;
» Não utiliza gaxetas;
» Vedação através de anéis resilientes KX-GT;
» Internos especiais para regulagem fina;

CONEXÕES

» Flange EN 1092-2 (PN16);
» Flange EN 1092-2 (PN40).

DIMENSÕES

» EN 558-1, Gr.1.

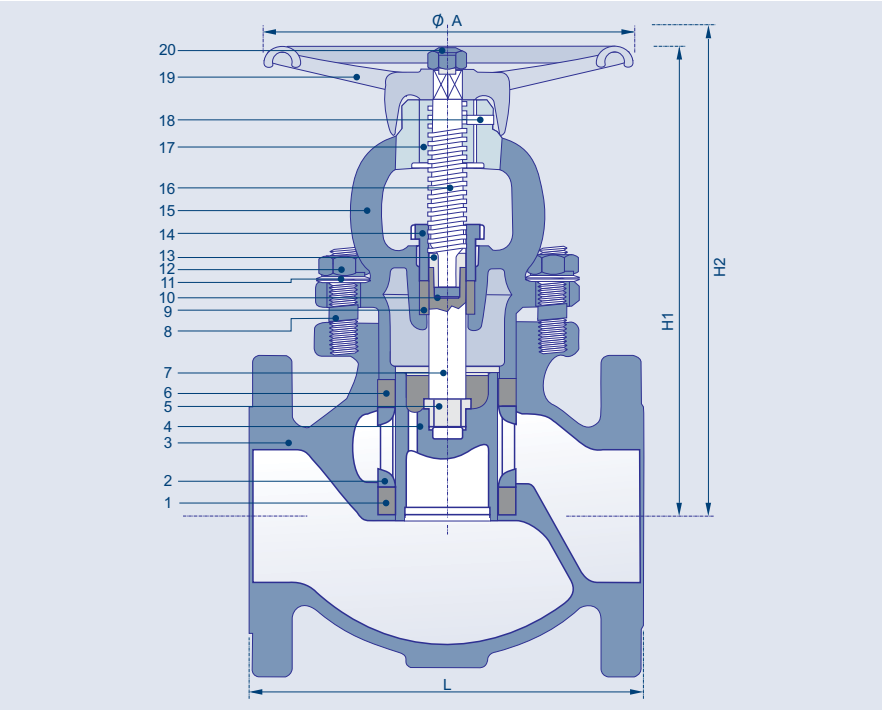

KVN-LT (PN 16/40)

DN (pol.)	Dimensões (mm)					Peso (kg)
	L		H1	H2	A	Material VII, XC
	PN 16	PN 40				
2.1/2"	290	290	311	361	280	31
3"	310	310	356	413	280	38
4"	350	350	419	494	360	59
5"	400	400	447	522	700	78
6"	480	480	512	610	400	110
8"	600	600	512	610	400	185

Componentes		Materiais	
		VII	XC
1	Anel inferior	KX-GT*	KX-GT*
2	Lanterna	ASTM A 126 CL.B	ASTM A 351 CF8M
3	Corpo	ASTM A 216 Gr. WCB	ASTM A 351 CF8M
4	Pistão	ASTM A 351CF8	ASTM A 351 CF8M
5	Porca bipartida	SAE 1020	ASTM A 351 CF8M
6	Anel superior	KX-GT*	KX-GT*
7	Haste lisa	AISI 304	AISI 316
8	Prisioneiro	5,6	AISI 316
9	Anel	KX-GT	KX-GT
10	Disco	Latão	Latão
11	Mola prato	SAE 1070	AISI 316
12	Porca castelo	5	AISI 316
13	Porca bipartida	SAE 1020	ASTM A 351 CF8M
14	Preme gaxeta	SAE 1020	ASTM A 182 F316
15	Castelo	ASTM A 216 Gr. WCB	ASTM A 351 CF8M
16	Fuso	AISI 410	ASTM A 182 F316
17	Bucha roscada	Latão	Latão
18	Pino trava	SAE 1070	AISI 316
19	Volante	GG-25	GG-25
20	Porca volante	5	AISI 316

*Disponível também com anel de vedação em PTFE

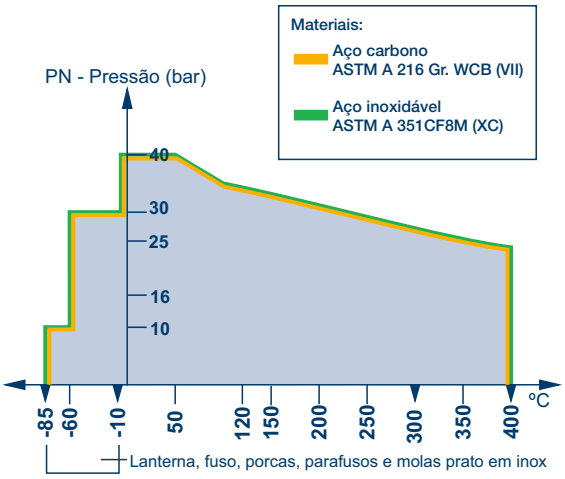

ISO 9001 BUREAU VERITAS Certification

Sistema de Gerenciamento da Qualidade certificado conforme a norma ISO 9001:2015

DATA SHEET
KVMD / KVMN

KLINGER Brazil

CARACTERÍSTICAS

» Estanqueidade tanto para linha quanto para atmosfera;
» Resistente a variações de temperaturas, inclusive choque térmico;
» Baixo custo de manutenção;
» Permite manutenção na válvula instalada;
» Não utiliza gaxetas;
» Vedação através de anéis resilientes KX-GT;
» Internos especiais para regulagem fina;

CONEXÕES

» Rosca BSP ISO 228-1;
» Rosca NPT ANSI B2.1.

DIMENSÕES

» DN 3202-M9.

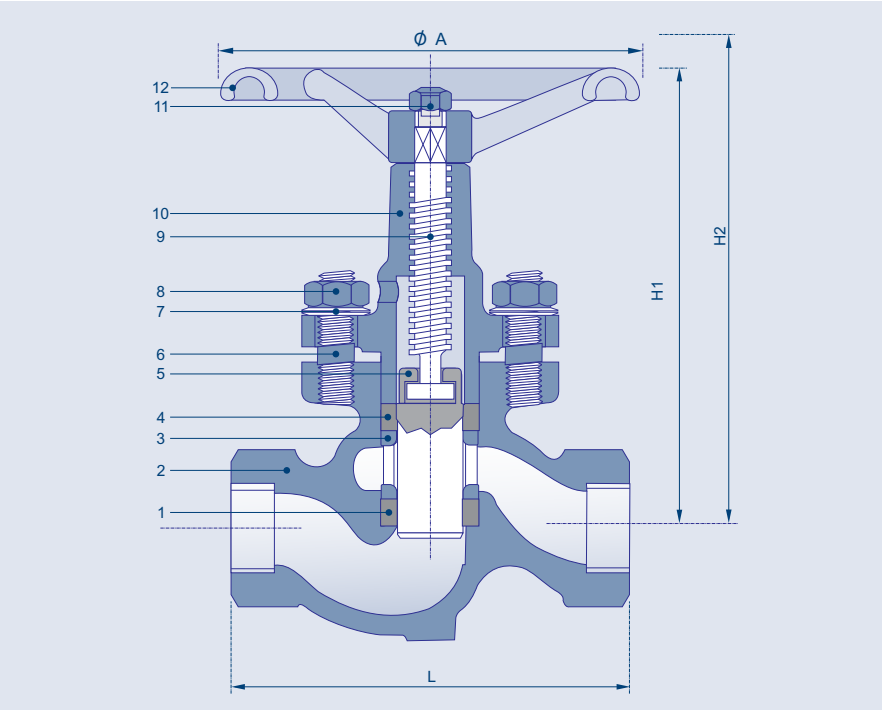

KVMD - 1/2" - 1.1/4"
KVMN - 1.1/2" - 2"

DN (pol.)	Dimensões (mm)								Peso (kg)	
	L		H1		H2		A		Material II	Material VII, XC
	DIN PN 16	DIN PN 63	DIN PN 16	DIN PN 63	DIN PN 16	DIN PN 63	DIN Pn16	DIN Pn63		
1/2"	100	100	120	110	150	130	95	90	2,0	2,0
3/4"	120	120	150	135	180	160	120	120	2,5	2,5
1"	135	135	175	150	160	185	160	160	4,0	4,0
1.1/4"	-	160	-	195	-	235	-	160	6,0	6,5
1.1/2"	185	185	220	200	270	250	200	200	8,5	9,0
2"	220	220	245	225	300	275	200	225	12,5	13,0

Componentes		Materiais		
		II (PN16)	VII (PN63)	XC (PN63)
1	Anel inferior	KX-GT	KX-GT	KX-GT
2	Corpo	ASTM A 126 CL.B	ASTM A 216 Gr. WCB	ASTM A 351 CF8M
3	Lanterna	SAE 1020	SAE 1020	ASTM A 351 CF8M
4	Anel superior	KX-GT	KX-GT	KX-GT
5	Pistão	ASTM A 351CF8	ASTM A 351CF8	ASTM A 351 CF8M
6	Prisioneiro	5,6	5,6	AISI 316
7	Mola prato	SAE 1070	SAE 1070	AISI 316
8	Porca Castelo	5	5	AISI 316
9	Fuso	AISI 410	AISI 410	ASTM A 182 F316
10	Castelo	ASTM A 126 CL.B	ASTM A 216 Gr. WCB	ASTM A 351 CF8M
11	Porca volante	5	5	AISI 316
12	Volante	GG-25	GG-25	GG-25

*Disponível também com anel de vedação em PTFE

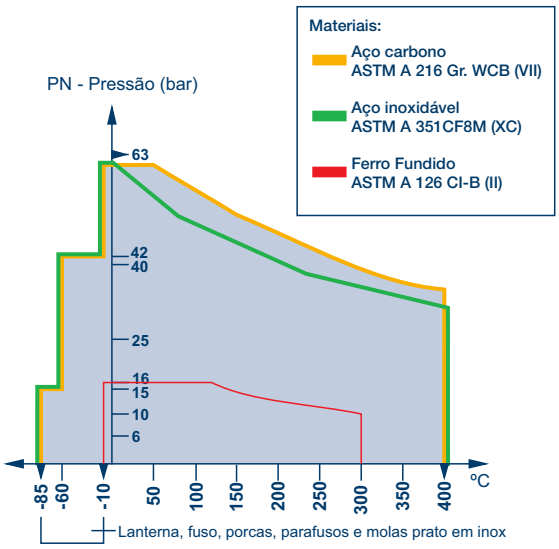

ISO 9001
BUREAU VERITAS
Certification
Sistema de Gerenciamento da Qualidade
certificado conforme a norma ISO 9001:2015

DATA SHEET
KVSD / KVSN

KLINGER Brazil

CARACTERÍSTICAS

» Estanqueidade tanto para linha quanto para atmosfera;
» Resistente a variações de temperaturas, inclusive choque térmico;
» Baixo custo de manutenção;
» Permite manutenção na válvula instalada;
» Não utiliza gaxetas;
» Vedação através de anéis resilientes KX-GT;
» Internos especiais para regulagem fina.

CONEXÕES

» Encaixe e solda EN 12760 - ANSI B16.11.

DIMENSÕES

» DN 3202-M9.

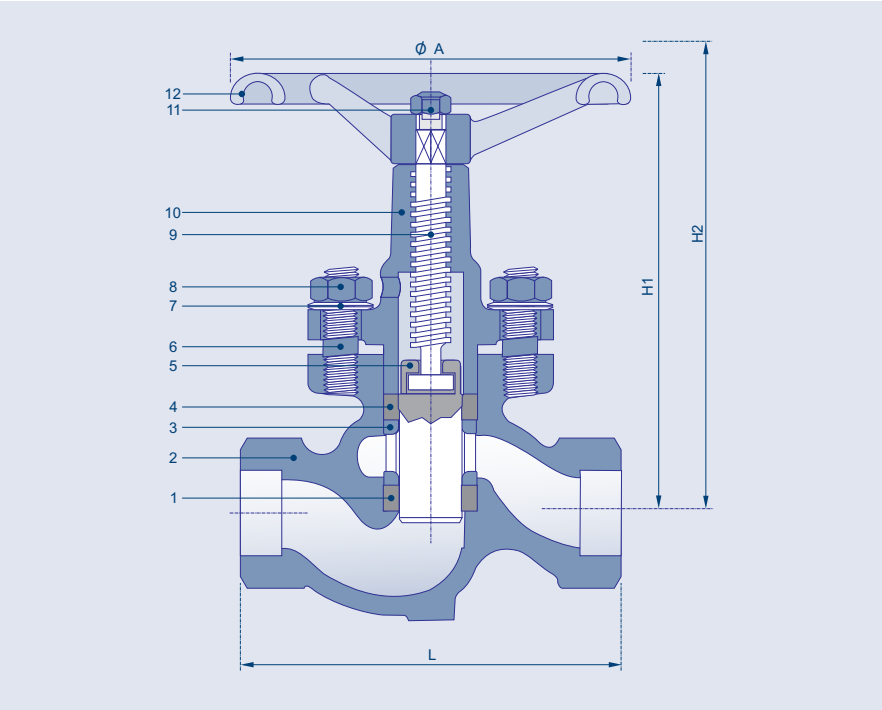

KVSD - 1/2" - 1.1/4"
KVSN - 1.1/2" - 2"

DN (mm.)	Dimensões (mm)				Peso (kg)
	L DIN Pn63	H1	H2	A	Material VII, XC
15	100	110	130	95	2,0
20	120	135	160	120	2,5
25	135	150	185	160	3,0
32	160	196	235	160	6,5
40	185	200	250	200	9,0
50	220	225	275	200	13,0

Componentes		Materiais	
		VII	XC
1	Anel inferior	KX-GT	KX-GT
2	Corpo	ASTM A 216 Gr. WCB	ASTM A 351 CF8M
3	Lanterna	SAE 1020	ASTM A 351 CF8M
4	Anel superior	KX-GT	KX-GT
5	Pistão	ASTM A 351CF8	ASTM A 351 CF8M
6	Prisioneiro	5,6	AISI 316
7	Mola prato	SAE 1070	AISI 316
8	Porca Castelo	5	AISI 316
9	Fuso	AISI 410	ASTM A 182 F316
10	Castelo	ASTM A 216 Gr. WCB	ASTM A 351 CF8M
11	Porca volante	5	5
12	Volante	GG-25	GG-25

*Disponível também com anel de vedação em PTFE

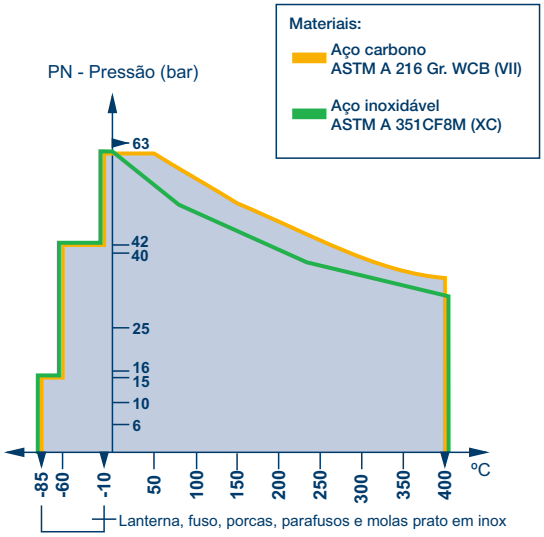

ISO 9001
BUREAU VERITAS
Certification
Sistema de Gerenciamento da Qualidade certificado conforme a norma ISO 9001:2015

DATA SHEET
KVD

KLINGER Brazil

CARACTERÍSTICAS

» Estanqueidade tanto para linha quanto para atmosfera;
» Resistente a variações de temperaturas, inclusive choque térmico;
» Baixo custo de manutenção;
» Permite manutenção com a válvula instalada;
» Não utiliza gaxetas;
» Vedação através de anéis resilientes KX-GT;
» Internos especiais para regulagem fina.

CONEXÕES

» Flange EN 1092-2 (PN16);
» Flange EN 1092-2 (PN40).

DIMENSÕES

» EN 558-1, Gr.1.

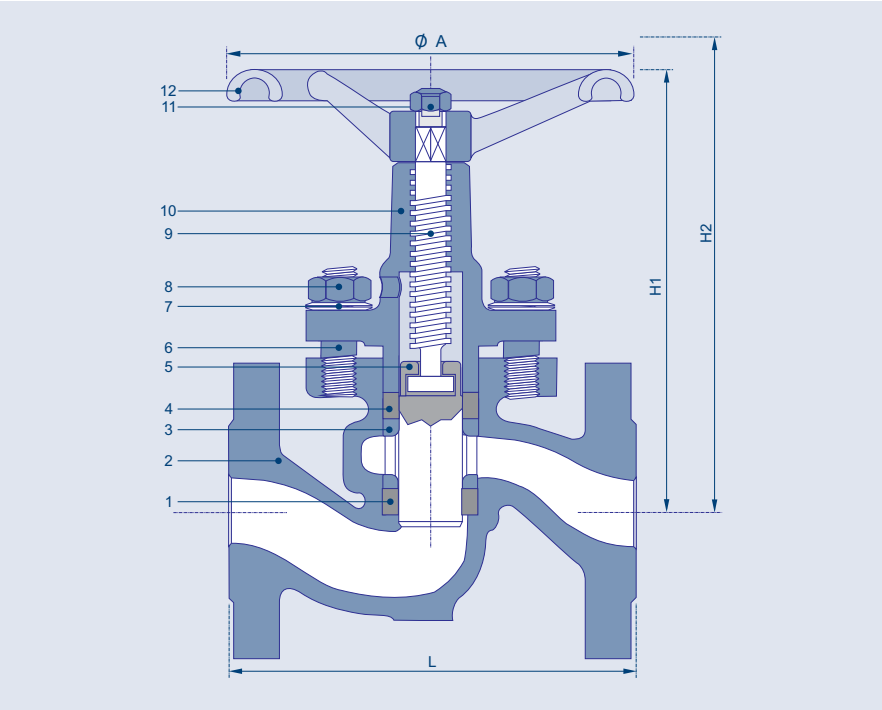

KVD - PN 16
KVD - PN 40

DN (mm)	Dimensões (mm)							Peso (kg)	
	L		H1		H2		A	Material II	Material VII, XC
	DIN PN 16	DIN PN 40	DIN PN 16	DIN PN 40	DIN PN16	DIN PN 40			
15	130	130	120	110	150	130	95	3,0	3,5
20	150	150	150	135	180	160	120	4,0	5,0
25	160	160	175	150	205	185	160	6,5	7,0
32	180	180	195	195	235	235	160	8,5	9,5
40	200	200	220	200	270	250	200	11,0	13,0
50	230	230	245	225	300	275	200	16,0	18,0

Componentes		Materiais		
		II (PN16)	VII (PN40)	XC (PN40)
1	Anel inferior	KX-GT	KX-GT	KX-GT
2	Corpo	ASTM A 126 CL.B	ASTM A 216 Gr. WCB	ASTM A 351 CF8M
3	Lanterna	SAE 1020	SAE 1020	ASTM A 351 CF8M
4	Anel superior	KX-GT	KX-GT	KX-GT
5	Pistão	ASTM A 351CF8	ASTM A 351CF8	ASTM A 351 CF8M
6	Prisioneiro	5,6	5,6	AISI 316
7	Mola prato	SAE 1070	SAE 1070	AISI 316
8	Porca Castelo	5	5	AISI 316
9	Fuso	AISI 410	AISI 410	ASTM A 182 F316
10	Castelo	ASTM A 126 CL.B	ASTM A 216 Gr. WCB	ASTM A 351 CF8M
11	Porca volante	5	5	AISI 316
12	Volante	GG-25	GG-25	GG-25

*Disponível também com anel de vedação em PTFE

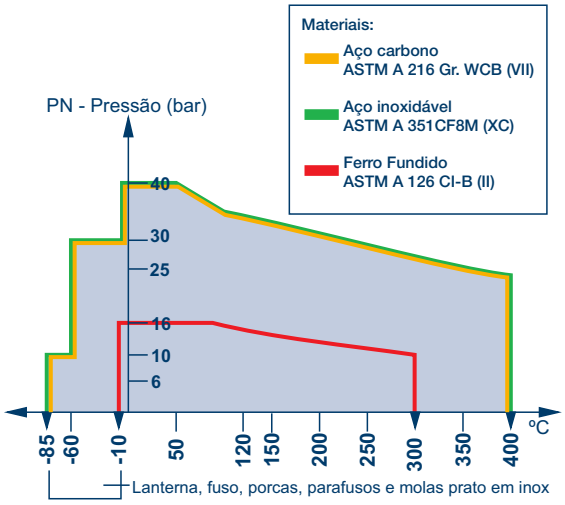

ISO 9001
BUREAU VERITAS
Certification
Sistema de Gerenciamento da Qualidade
certificado conforme a norma ISO 9001:2015

DATA SHEET
KVSD 800

KLINGER Brazil

CARACTERÍSTICAS

» Estanqueidade tanto para linha quanto para atmosfera;
» Resistente a variações de temperaturas, inclusive choque térmico;
» Baixo custo de manutenção;
» Permite manutenção com a válvula instalada;
» Não utiliza gaxetas;
» Vedação através de anéis resilientes KX-GT;
» Internos especiais para regulagem fina.

CONEXÕES

» Encaixe e solda EN 12760 - ANSI B16.11

DIMENSÕES

» EN 558-1, Gr.1.

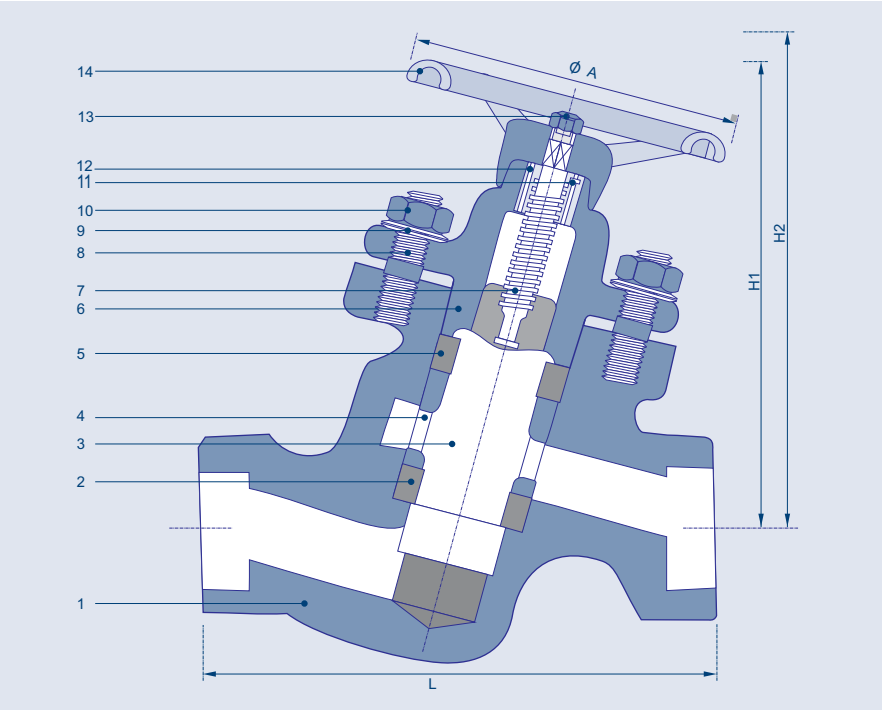

KVSD - (ANSI 800#)

DN (mm.)	Dimensões (mm)				Peso (kg)
	L DIN Pn63	H1	H2	A	
1/2"	100	120	145	95	2,1
3/4"	120	143	166	118	3,1
1"	135	165	202	155	5,4
1. 1/2"	185	230	265	200	11,3

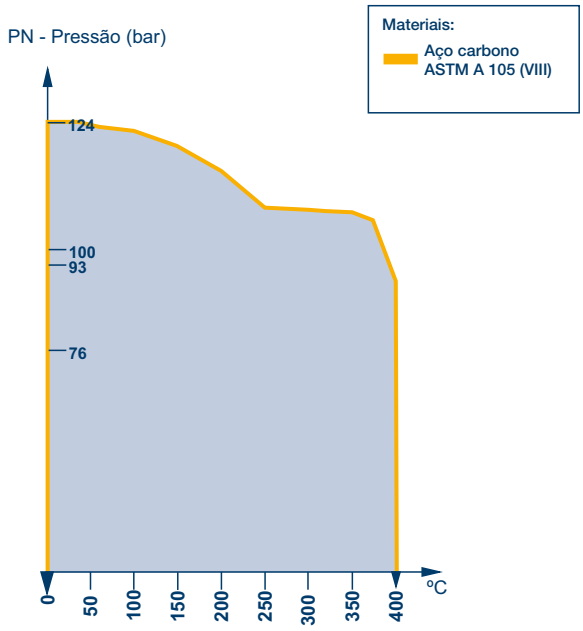

Componentes		Materiais
1	Corpo	ASTM A 105
2	Anel inferior	KX-GT
3	Pistão	AISI 304
4	Lanterna	ASTM A 216 WCB
5	Anel superior	KX-GT
6	Castelo	ASTM A 105
7	Fuso	AISI 410
8	Prisioneiro	B7
9	Mola prato	SAE 1070
10	Porca	2H
11	Pino trava	AISI 316
12	*Bucha roscada	GG-20
13	Porca	2H
14	Volante	GG-25

*Somente para diâmetro de 1.1/2

ISO 9001 BUREAU VERITAS Certification
Sistema de Gerenciamento da Qualidade certificado conforme a norma ISO 9001:2015

LINHA DE PRODUTOS

Materiais de Vedação

» **Papelão Hidráulico:**
KLINGERSIL®*

» **PTFE**
PTFE Expandido
PTFE Modificado
Fitas e Cordões

» **Grafite**
PSM e SLS
RKFlex - M e RKFlex-S

» **Junta metálica**
Anéis RTJ
KLINGER Sentry

» **Cortador de juntas**
Klinguete

» **Junta semimetálica**
Camprofile
Dupla-camisa
Espiro-metálica

» **Gaxeta**
GFO
Acrílica
Aramida
Grafite/Carbono
Fenólica
PTFE
Vedação Térmica
Saca gaxetas

» **Protetor de Flange**

Controle e monitoramento de fluidos

» **Válvula:**
Válvula de Pistão*
Válvula de Controle
Válvula Esfera
Válvula Auto-operada
Válvula para cilindro de Amônia*
Válvula para cilindro de Cloro*
Válvula angular pra cloro*
Manifolds

» **Visor de nível**
Refletivo*
Transparente*
Bicolor*
Magnético

» **Purgador**
Termodinâmico*
Termodinâmico conector universal*
Termostático*
Boia*
Balde Invertido

» **Filtro Y***

» **Bomba de condensado**

» **Eliminador de ar**
Para vapor saturado*
Para líquidos*

» **Sistema de Aquecimento**

» **Separador de Umidade***

ISO 9001
BUREAU VERITAS
Certification

Quality Management System certified
according to ISO 9001: 2015

**Produtos cobertos pelo escopo da ISO 9001:2015 - KLINGER Brazil*

KLINGER Brazil

T: +55 (11) 4596-9514
www.klinger.com.br
rkvendas@rklinger.com.br
Av. Duque de Caxias, 2001 – Jd. Promeca
13223-025 - Várzea Paulista / SP – Brasil